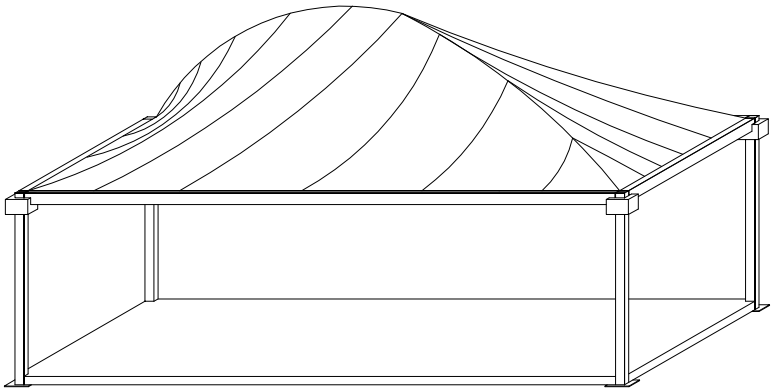

- ASSONOMETRIA

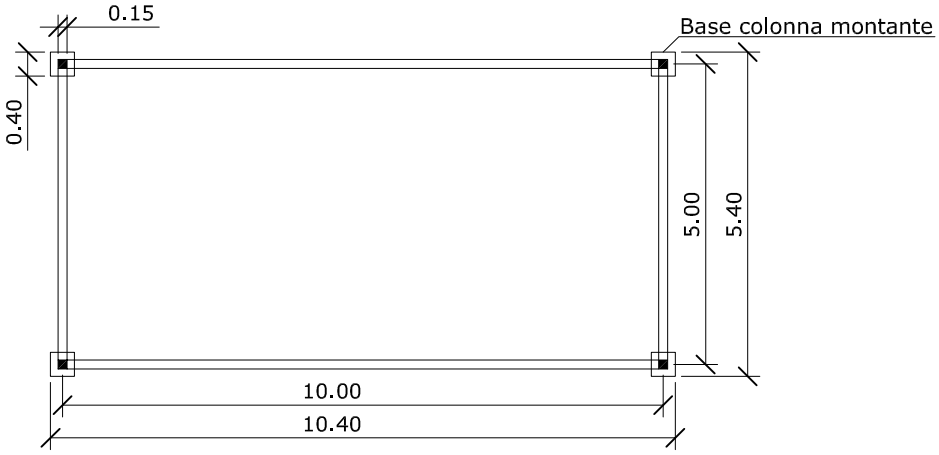

- PIANTA

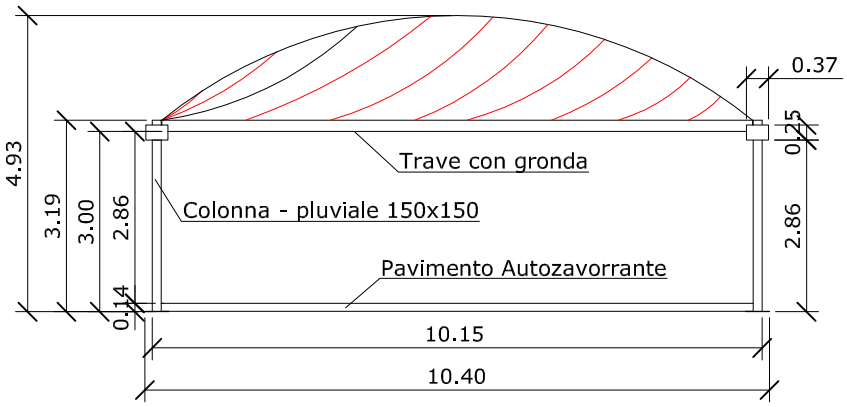

- PROSPETTO

ARCOPRIRE S.R.L.
ARCOSTRUTTURE COMPONIBILI

Arcostruttura 10x5 m con pavimento autozavorrante